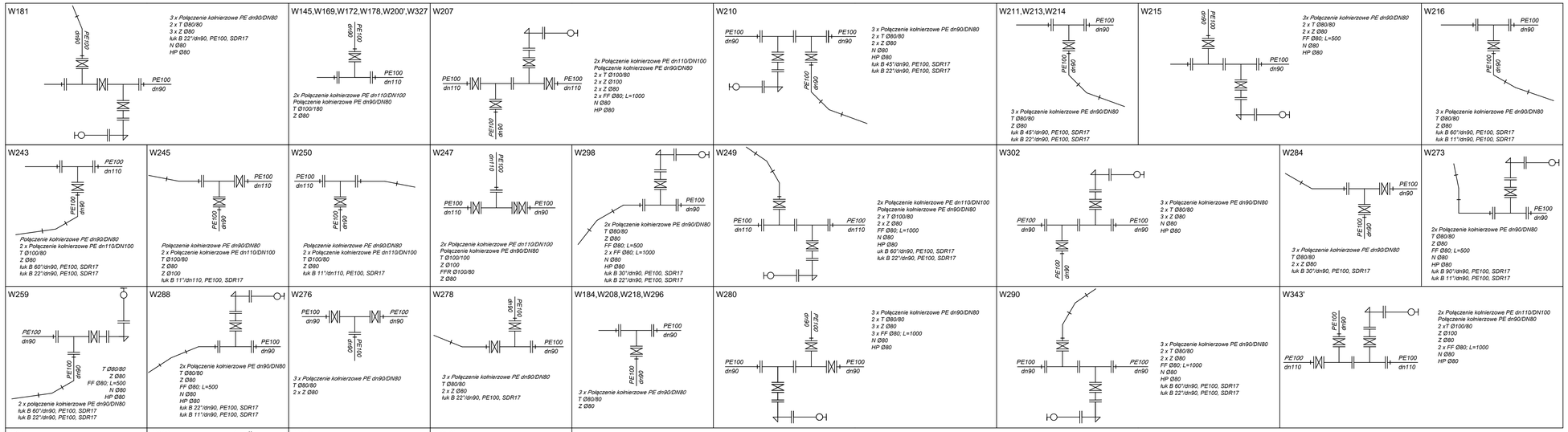

UWAGI :
1/ Oznaczenia i uwagi jak na rys. nr 1.
2/ Dopuszcza się zastosowanie innych rozwiązań konstrukcyjnych i materiałowych węzłów technologicznych.

ZAŁAMANIE TRASY- KĄTY NATURALNE dn110 PE				
1°	2°	3°	4°	5°
W7,W9,W60',W73,W74,W132,W163,W350	W4,W56,W76,W94,W100,W143,W241,W242,W352,W151,W152,W159	W4',W53,W59,W60,W72,W97,W339,W321,W324	W6,W57,W70,W82,W98,W101,W106,W127,W130,W133,W356,W325	W64,W79,W102,W129,W334,W335,W336,W338,W330

ZAŁAMANIE TRASY- KĄTY NATURALNE dn160 PE				
1°	2°	3°	4°	5°
W25,W32	W26,W33,W36,W37,W38,W40,W41	W34,W42,W49	W45	W35,W44,W47,W50

ZAŁAMANIE TRASY- KĄTY NATURALNE dn90 PE				
1°	2°	3°	4°	5°
W14,W304',W310	W13,W182,W209,W291,W292,W306,W309,W311 W312	W188,W189,W232,W305,W313	W212,W314	-

ZAKŁAD USŁUG TECHNICZNYCH PROSBED s.c. Oś. Słowackiego 22/9 64 - 980 Trzcianka			
INWESTOR	Gmina Wieleń, ul. Kościuszki 34, 64-730 Wieleń		
NAZWA ZADANIA	Budowa sieci wodociągowej rozdzielczej wraz z przyłączami dla wsi Hamrzysko, Biała i Mężyk, gm. Wieleń		
OBIEKT kat. XXVI	Sieć wodociągowa rozdzielcza Przyłącza wodociągowe		
NAZWA RYSUNKU	Schematy węzłów wodociągowych		
PROJEKTOWAŁA	mgr inż. Justyna Markowicz upr. nr WKP/0125/POOS/07		SKALA b/s
			DATA 01/2017
OPRACOWAŁ	mgr inż. Tomasz Bednarczyk		NR RYS. 35